CONFIGURAÇÃO DE PENAS P/ PLOTAGEM

COR		ESP.
1	07	0,1
2	07	0,2
3	07	0,3
4	07	0,4
5	07	0,5
6	07	0,6
7	07	0,25
8	07	0,09
9	07	0,15
140	140	0,15
162	162	0,15

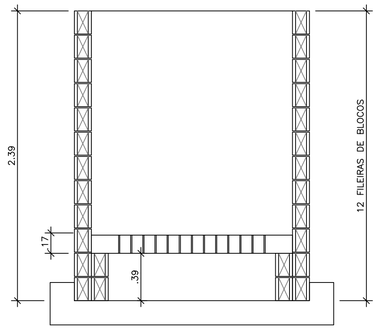

CORTE AA–LAJE FALSA
ESC. 1/25

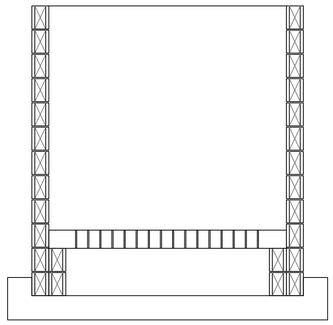

CORTE BB–LAJE FALSA
ESC. 1/25

QUADRO DO AÇO - BIOFILTRO

N	ϕ	QUANT	COMPRIMENTO	
			UNIT (cm)	TOTAL (m)
1	6.3	12	185	22,20
2	6.3	28	41	11,48
3	6.3	48	247	118,56
4	6.3	12	216	25,92
5	6.3	26	56	14,56
6	6.3	26	42	10,92
7	6.3	14	168	23,52
8	8.0	25	384	96,00
9	8.0	25	344	86,00
10	8.0	22	364	80,08
11	8.0	22	324	71,28

RESUMO DO AÇO - BIOFILTRO

AÇO	Ø (mm)	Total (m)	Peso (kg)
CA-50	6.3	227,16	56
CA-50	8.0	333,36	131,68
TOTAL			187
TOTAL+10%			206

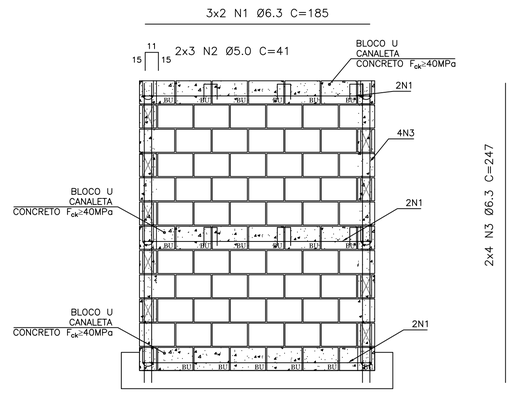

PAR 01–ELEVAÇÃO
ESC. 1/25

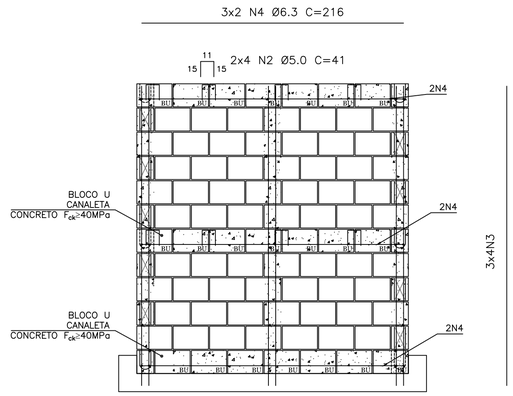

PAR 02–ELEVAÇÃO
ESC. 1/25

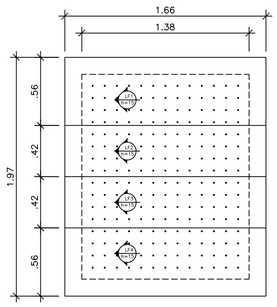

FORMA–LAJE FALSA
LF1,LF2,LF3 e LF4
ESC. 1/25

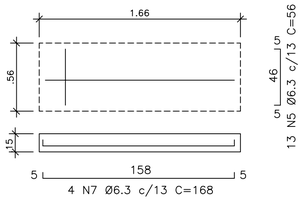

FORMA E ARMAÇÃO–LAJE FALSA
LF1=LF4
ESC. 1/25

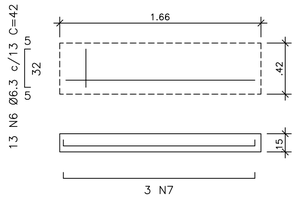

FORMA E ARMAÇÃO–LAJE FALSA
LF2=LF3
ESC. 1/25

OBS.: AJUSTAR CONVENIENTEMENTE A FERRAGEM ONDE OS FUROS DA LAJE FALSA INTERFERIREM NO POSICIONAMENTO.

ÁREAS E VOLUMES - BIOFILTRO

FORMA	3,0	M²
CONCRETO	1,9	M³

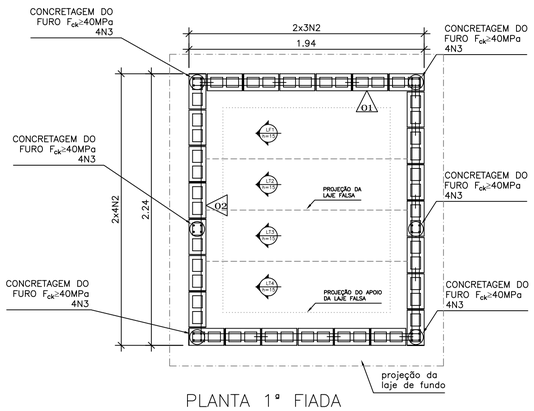

PLANTA 1ª FIADA
ESC. 1/25

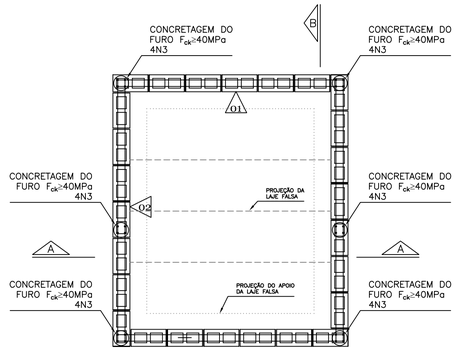

PLANTA 2ª FIADA
ESC. 1/25

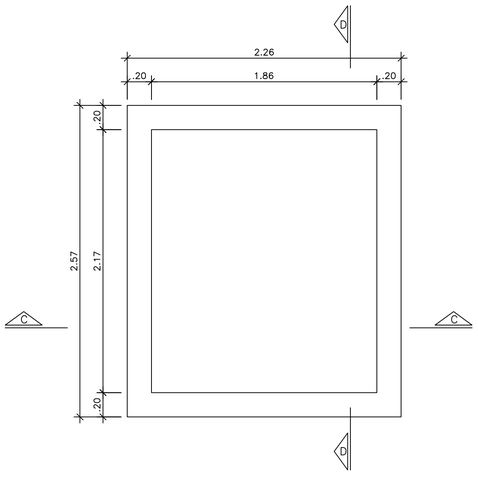

FORMA LAJE DE FUNDO–PLANTA
ESC. 1/25

LAJE DE FUNDO–CORTE CC
ESC. 1/25

LAJE DE FUNDO–CORTE DD
ESC. 1/25

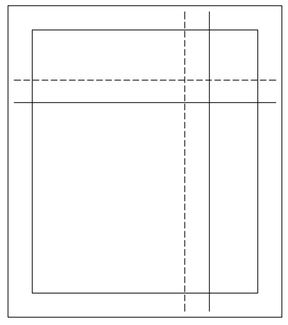

ARMAÇÃO LAJE DE FUNDO–PLANTA
ESC. 1/25

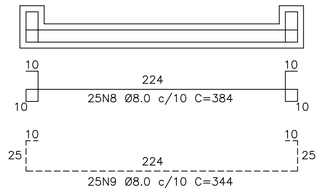

ARMAÇÃO LAJE DE FUNDO–CORTE CC
ESC. 1/25

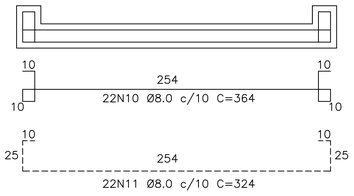

ARMAÇÃO LAJE DE FUNDO–CORTE DD
ESC. 1/25

OBS:
1. TODOS OS BLOCOS UTILIZADOS NESTA CAIXA SÃO DA FAMÍLIA M15, COM RESISTÊNCIA MÍNIMA DE 4,5MPa (BLOCO ESTRUTURAL). ARGAMASSA DE ASSENTAMENTO COM RESISTÊNCIA MÍNIMA DE 5 MPa. ARMADURA CONFORME DETALHADO.
2. CONFORME MENCIONADO NAS PRANCHAS DO PROJETO HIDRAÚLICO, O FORMATO DO BIOFILTRO É ILUSTRATIVO E DEVE SEGUIR O PROJETO PADRÃO A–000–000–00–5–XX–0021 OU A–000–000–00–5–XX–0022, SENDO ESTE ÚLTIMO O ADOTADO.

ESTE DESENHO É PROPRIEDADE DA COMPANHIA ESPÍRITO SANTENSE DE SANEAMENTO – CESAN E NÃO PODE SER COPIADO SEM SUA AUTORIZAÇÃO.

NÚMEROS	TÍTULOS
PRINCIPAIS DESENHOS DE REFERÊNCIA	

Nº	LOCAL	DISCRIMINAÇÃO	DES.	DIV.	GER.	DATA
REVISÃO						

CANCELA E SUBSTITUI O DESENHO NÚMERO:

CANCELADO E SUBSTITUÍDO PELO DESENHO NÚMERO:

CENTRO DE DOCUMENTAÇÃO
RECEBIDO: __/__/__
Nº DOC.: _____ ASS.: _____
APROVAÇÃO CESAN:
ASS.: _____ MATR.: _____
UNID.: _____ DATA: __/__/__
ESTA APROVAÇÃO NÃO ISENTA A CONTRATADA DE SUAS RESPONSABILIDADES LEGAIS.

EMITENTE: CESAN

PROJETADO: CHRYSTHIAN S. DE ARAUJO	COORDENADOR: CARINA DA ROSS REZENDE
CREA: 8200/D REGIÃO: ES	CREA: _____ REGIÃO: ES
DESENHO: CHRYSTHIAN ARAUJO	Nº DES. PROJETISTA:
DATA: 30 / 11 / 17	

RESPONSÁVEL TÉCNICO: _____
CREA: 8200/D REGIÃO: ES ART Nº: _____ DATA: _____

EMISSÃO CESAN		DATAS
PROJETADO:	CHRYSTHIAN S. DE ARAUJO	04/2018
CREA: ES–8200/D		
DESENHADO:	CHRYSTHIAN S. DE ARAUJO	04/2018
VERIFICADO:	CHRYSTHIAN S. DE ARAUJO	04/2018
DIVISÃO: E–DPE	CARINA DA ROSS REZENDE	04/2018
GERÊNCIA: E–GPP	NESTOR ALCIDES GORZA JÚNIOR	04/2018

CESAN

MUNICÍPIO: DOMINGOS MARTINS | DISTRITO: – | BAIRRO:

NOME DO EMPREENDIMENTO: AMPLIAÇÃO DO SISTEMA DE ESGOTAMENTO SANITÁRIO

TÍTULO: SES DOS BAIRROS VILA VERDE,VILA DA PAZ E VILA DOS MAIS
PROJETO ESTRUTURAL EEEB–01 – SUB–BACIA 01
FORMA, ARMAÇÃO E QUANTITATIVOS DO BIOFILTRO

ESCALA:	FOLHA:	Nº CESAN	REV:
INDICADA	06 / 09	B–062–000–91–4–XX–0019	02